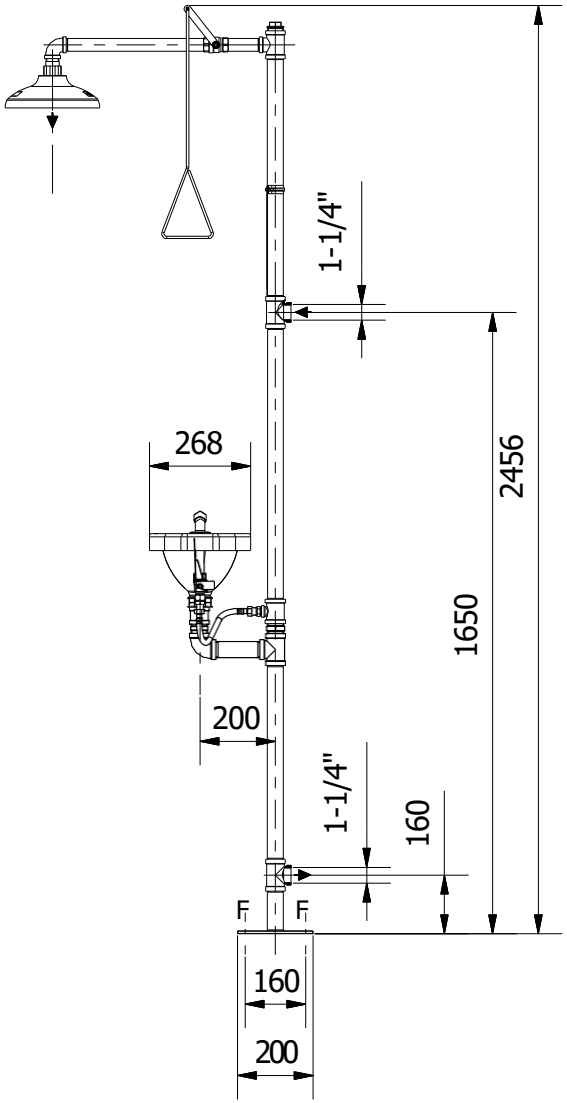

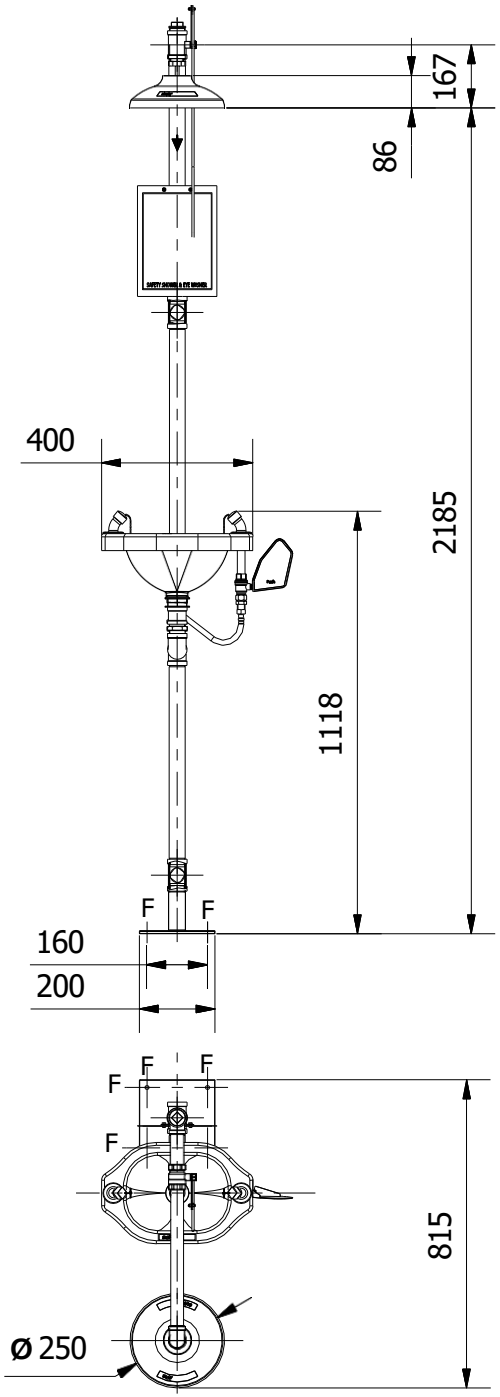

Escala: 1:20
Escala: 1:20
Medidas em mm
Pontos de fixação na parede

Modelo: Chuveiro e lava olhos com pedestal

Códigos
12025

Lagoquimica
+351 914 582 726 | comercial@lagoquimica.pt
www.lagoquimica.pt

Lagoquimica, S.L., reserva-se o direito de modificar e/ou retificar os produtos e as suas especificações sem aviso prévio.